Gebrauchsanweisung Art.-Nr. 101909

Infrarot Therapielampe CQ-36

INFRAROT-WÄRMELAMPE

DE

1 Inhalt

1 Einführung 3
1.1 Vorstellung der Infrarot Therapielampe CQ-36 3
1.2 Eigenschaften 3
1.3 Anforderungen an den Anwender 4
1.4 Benutzungsumgebung 4
2 Zweckbestimmung 4
3 Sicherheitshinweise 5
3.1 Vorsichtsmaßnahmen zur Wärmeentwicklung 5
3.2 Vorsichtsmaßnahmen bzgl. elektrischem Schlag 5
3.3 Hinweise zu Interaktionen mit anderen Geräten 6
4 Kontraindikationen 6
5 Lieferumfang und Aufstellung der Lampe CQ-36 7
5.1 Lieferumfang 7
5.2 Bildliche Darstellung des Lieferumfangs 8
5.3 Aufstellung 8
6 Inbetriebnahme und Bedienung 9
6.1 Beschreibung der Einzelteile 9
6.2 Wärmelampe CQ-36 in Betrieb nehmen 10
7 Position für die Behandlung 11
8 Behandlungsdauer 12
9 Hautschutz 12
10 Schutzgitter 12
11 Reinigung 12
12 Technische Daten 13
13 Beschreibung der verwendeten Symbole 14
14 Entsorgung 15
15 CE-Konformität 15
16 Fehlerbehebung 15
17 Sicherheitstechnische Kontrollen 16
18 Herstellererklärungen (EMV) für die Infrarot Therapielampe CQ-36 17
19 Gewährleistung 19
20 Garantie 19
21 Zubehör 19

1 Einführung

1.1 Vorstellung der Infrarot Therapielampe CQ-36

Die Infrarot Therapielampe ist mit einer Platte ausgestattet, die mit einer Schicht aus 33 Mineralien überzogen ist. Wird diese durch elektrische Erhitzung aktiviert, gibt die Mineralienplatte eine spezifische Bandbreite an elektromagnetischen Wellen zwischen 2 und 22 µm und mit einer Intensität von 25 mW/mm² ab.
Die Infrarot Therapielampe ist einfach zu benutzen. Sie kann entweder durch die Kleidung oder direkt auf der Haut angewendet werden, ohne dass ein Gel oder eine zusätzliche Elektrostimulation benötigt werden.
Die Wärmelampe arbeitet mit Infrarotlicht, das in die Haut eindringt. Dadurch erwärmt sich diese und das darunter liegende Gewebe.
Zu den dadurch erzielbaren positiven Effekten zählen geringere Gelenksteifheit, erhöhte Vasodilatation, Muskelentspannung und Schmerzlinderung nach einer Bänderdehnung. Die Infrarot-Therapielampe verbessert auch die Durchblutung, den Lymphfluss und aktiviert das Nervensystem.
Achtung! Gesundheitliche Störungen und Schmerzen können auf ernstzunehmende Krankheiten hinweisen. Auch wenn die Anwendung der Infrarot Therapielampe zu positiven Effekten führt, ist dies nicht mit einer Heilung der Schmerzursache gleichzusetzen. Bitte sprechen Sie mit Ihrem Arzt.

1.2 Eigenschaften

» Die Infrarot Therapielampe ist mit einem digitalen Timer zur Auswahl der Therapiedauer ausgestattet.
» Der digitale Timer speichert die vergangene Gesamtnutzungszeit, um eine Warnung auszugeben, wenn ein Wechsel der Mineralienplatte notwendig ist.
» Die Lampe ist mit einem Metallschutzgitter ausgestattet, um versehentlichen Kontakt mit der Wärmeplatte zu verhindern.
» Der verstellbare Gelenkarm gibt der Wärmelampe Stabilität und ermöglicht vielfältige Positionsmöglichkeiten.
» Der sternförmige Standfuß ist mit Doppelrollen ausgestattet und bietet kippsichere Stabilität.

ACHTUNG!

» **Bitte lesen Sie vor Gebrauch des Gerätes die Gebrauchsanweisung sorgfältig durch und nutzen Sie das Gerät so wie in der Gebrauchsanweisung beschrieben!**
» Die Gebrauchsanweisung gibt Informationen über Nutzung, Sicherheitsmaßnahmen und Pflege des Gerätes. Dies sind ausschließlich generelle Informationen. Sollten Sie Fragen zur Therapie haben oder dabei Probleme auftreten, kontaktieren Sie bitte einen Arzt.

» Lassen Sie das eingeschaltete Gerät niemals unbeaufsichtigt. Trennen Sie die Stromversorgung, wenn das Gerät nicht verwendet wird.
» Bevor Sie den Netzstecker aus der Steckdose ziehen, schalten Sie zuerst den Netzschalter auf „OFF".
» Bei Behandlungen im Bereich des Gesichtes sollte der Patient immer eine Sonnenbrille oder eine Schutzbrille tragen, um die Augen vor Trockenheit zu schützen.

1.3 Anforderungen an den Anwender

» Der Anwender sollte mindestens 15 Jahre alt sein und 10 Jahre lang lesen können.
» Der Anwender sollte arabische Zahlen (in Arial Font) lesen und verstehen können.
» Der Anwender sollte hygienische Standards verstehen.
» Der Anwender sollte die englische, deutsche oder chinesische Sprache beherrschen (Verständnis der Gebrauchsanweisung).
» Anwender unter 10 Jahren sollten stets beaufsichtigt werden.
» Der Anwender sollte die Gebrauchsanweisung verstehen können.

1.4 Benutzungsumgebung

Die Infrarot Therapielampe kann in medizinischen Praxen und Krankenhäusern bei den folgenden Umgebungsbedingungen verwendet werden:
Temperatur: 10 °C bis 40 °C
Relative Luftfeuchtigkeit: 35-75 %

2 Zweckbestimmung

Das Gerät ist eine Infrarot-Lampe, die mit Hilfe von Infrarotstrahlung lokale Wärme zur Temperaturerhöhung des Gewebes erzeugt. Dies dient der temporären Verbesserung der Blutzirkulation und der temporären Reduktion von Schmerzen und Steifheit von kleinen Muskeln und Gelenken.
Richten Sie den Wärmekopf der Lampe über die zu behandelnden Körperpartien (Torso, Hände, Beine, Knie, Schultern, etc.) ohne die Haut zu berühren. Möglich Behandlungsziele sind:
» Reduzierung eines schmerzvollen Ödems
» Schmerzreduktion in Gelenken, Muskeln und Knochen
» Muskelentspannung
» Erhöhung der Mikrozirkulation
Jeder Anwender ist einzigartig und reagiert unterschiedlich auf die Behandlung. Somit gibt es keine Standard-Lösung für die Anwendung der Lampe. Wir empfehlen den Anwendern, mit der Lampe zu „experimentieren", um herauszufinden, welche Einstellungen die

bestmöglichen Ergebnisse liefern. Die o. g. Behandlungsziele sind ausschließlich Beispiele. Bei konkreten Problemen konsultieren Sie bitte einen Arzt. Die Behandlungszeiten sollten individuell angepasst werden, um die Behandlung angenehm zu gestalten.

3 Sicherheitshinweise

Um die Gefahr vor Verbrennungen, Feuer, elektrischem Schlag oder Verletzungen zu vermeiden, sollten Sie die folgenden Sicherheitshinweise während aller Phasen der Anwendung, des technischen Services oder der Reparaturen beachten.

3.1 Vorsichtsmaßnahmen zur Wärmeentwicklung

» Der Anwender darf das Schutzgitter des Gerätes nicht entfernen.
» Benutzen Sie das Gerät nicht direkt auf nasser Haut.
» Positionieren Sie den Behandlungskopf mit einem Abstand von mindestens 20 cm zur Haut und begrenzen Sie die Behandlungszeit auf 30 Minuten für einen Erwachsenen und auf 15 Minuten für ein Kind, um Hautverbrennungen zu verhindern.
» Schutz vor Feuer: Nutzen Sie das Gerät nicht, wenn die Öffnung des Behandlungskopfes blockiert ist. Halten Sie den Behandlungskopf staub- ud fusselfrei. Benutzen Sie die Lampe nicht in der Nähe von Kissen, Decken oder Betten, da ansonsten die notwendige Luftzirkulation blockiert sein könnte.
» Berühren Sie die Mineralienplatte oder das Schutzgitter nicht, wenn die Lampe eingeschaltet ist, da die Temperatur sehr hoch sein kann.
» Bewahren Sie die Lampe unzugänglich für Kinder auf und erlauben Sie niemals die Bedienung durch Kinder. Verhindern Sie während des Betriebes den Zugriff auf die Lampe durch Kinder.

3.2 Vorsichtsmaßnahmen bzgl. elektrischem Schlag

» Das Zubehör muss mit den vorgeschriebenen Symbolen und Labeln gekennzeichnet sein.
» Tauschen Sie keine Teile aus und verändern oder reparieren Sie das Gerät nicht selber. Reparaturen und technischer Service dürfen ausschließlich von autorisiertem Personal durchgeführt werden.
» Verändern Sie die Lampe oder deren Lieferumfang nicht ohne die Zustimmung des Herstellers.
» Um einen elektrischen Schlag zu vermeiden, muss das Gerät an eine geerdete Steckdose angeschlossen werden.
» Der Bediener darf während des Betriebs nicht gleichzeitig den Anwender und eines der geladenen Teile (z.B. die Sicherungen oder deren Halterungen) berühren.

3.3 Hinweise zu Interaktionen mit anderen Geräten

» Explosionsgefahr: Nutzen Sie das Gerät nicht in einer explosiven Umgebung.
» Nutzen Sie das Gerät nicht in der Nähe von Aerosol (Spray) oder in einer Umgebung, in der Sauerstoff zu therapeutischen Zwecken benutzt wird.
» Halten Sie das Gerät nicht am Kabel fest. Ziehen Sie nicht am Kabel.
» Fassen Sie nicht während des Betriebes das Innere des Gerätes an.
» Lagern Sie das Gerät nicht in einer feuchten Umgebung wie z.B. einem Badezimmer.
» Lassen Sie das Gerät für ca. 20 Minuten auskühlen, bevor Sie es reinigen oder lagern.
» Das Gerät kann leicht beschädigt werden, wenn es unsachgemäß benutzt wird.
» Elektronische Aufnahme Geräte wie z.B. EKG Geräte können durch die Anwendung des Gerätes gestört werden.
» Um das Gerät sicher auszuschalten, drücken Sie beim Timer auf „PAUSE“. Schalten Sie dann den Netzschalter auf „OFF“ und ziehen Sie anschließend das Stromversorgungskabel aus der Steckdose.

4 Kontraindikationen

» Nutzen Sie das Gerät nicht in der Nähe von elektronischen Implantaten wie z.B. Herzschrittmachern. Nutzen Sie das Gerät nicht direkt über einer Körperregion, in der sich Metall- oder Kunststoffimplantate befinden. Seien Sie vorsichtig bei der Behandlung von Personen mit Herzproblemen.
» Wenden Sie das Gerät nicht auf Körperregionen an, die taub, schlecht durchblutet oder von Sensibilitätsstörungen (Empfindungsstörungen) betroffen sind z.B. nach der Behandlung von Kältekompressen. Seien Sie vorsichtig bei der Behandlung von Personen mit Hautirritationen und/oder einer Hypersensibilität hinsichtlich Wärme.
» Nutzen Sie das Gerät nicht bei Fieber.
» Wenden Sie das Gerät niemals ohne Aufsicht an Kindern oder Personen mit eingeschränkter Kommunikations- oder Reaktionsfähigkeit an.
» Schwangere, kranke oder verletzte Personen sollten das Gerät nicht anwenden, ohne zuvor einen Arzt konsultiert zu haben.
» Seien Sie vorsichtig bei Patienten mit Epilepsie (diagnostiziert oder nur vermutet).
» Das Gerät sollte nicht über geschwollenen, infizierten oder entzündeten Körperregionen (z.B. Phlebitis, Krampfadern) oder über Hautausschlag verwendet werden.

5 Lieferumfang und Aufstellung der Lampe CQ-36

5.1 Lieferumfang

Menge	Artikel
1	Bedienelement mit Ständer
1	Wärmekopf
1	Gelenkarm
1	Standfuß mit Rollen
1	Gebrauchsanweisung

Das Gerät und dessen Zubehör werden in einem Karton geliefert.

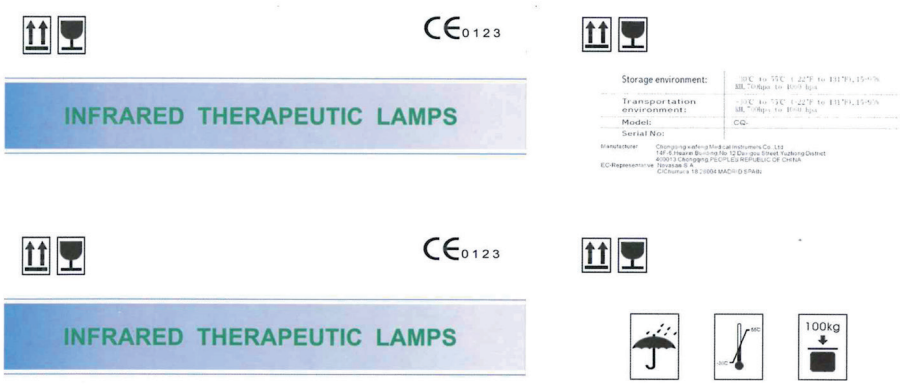

Modell	Art.-Nr.	Länge (cm)	Breite (cm)	Höhe (cm)
CQ-36	306015	62	50	25

a) Alle versendeten Geräte werden individuell in 3-lagigen Karton verpackt.
b) Jeder Karton wird durch Paketklebeband verschlossen, um Transportschäden zu verhindern.
c) Die Versandetiketten werden auf dem Karton angebracht.
d) Transport- und Lagerungsbedingungen sowie Modell und Seriennummer stehen auf der Außenseite des Kartons.

Lagerungsbedingungen	-30°C to 55°C (-22°F to 131°F), 15-95% RH, 700hPa to 1060hPa
Transportbedingungen	-30°C to 55°C (-22°F to 131°F), 15-95% RH, 700hPa to 1060hPa
Modell	CQ-36
Seriennr.	xxxxxxxx

5.2 Bildliche Darstellung des Lieferumfangs

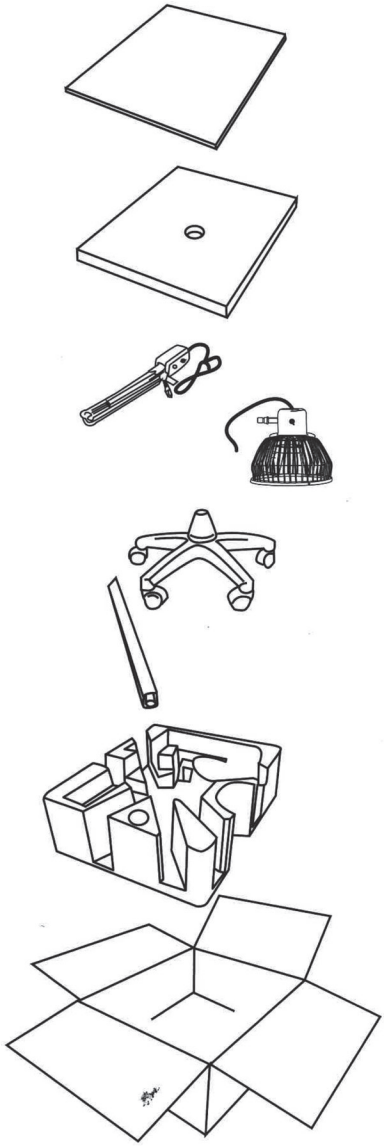

5.3 Aufstellung

Öffnen Sie vorsichtig die Verpackung und überprüfen Sie den Inhalt auf Vollständigkeit. Es sollten folgende Teile enthalten sein:

» Wärmekopf (mit installierter mineralische Platte) mit beweglichen Gelenkarm und Bedienelement
» Ausziehbare Stange
» Standfuß mit Rollen

Montieren Sie die Lampe wie in der Zeichnung unten dargestellt: Stecken Sie **A** und **B** zusammen und ziehen Sie Schraube **1** fest. Verbinden Sie die Kabelanschlüsse **2** und **3**.
Drehen Sie Teil **C** in das Gewinde von Teil **D** ein.
Stecken Sie **B** und **C** zusammen und ziehen Sie Schraube **4** fest.

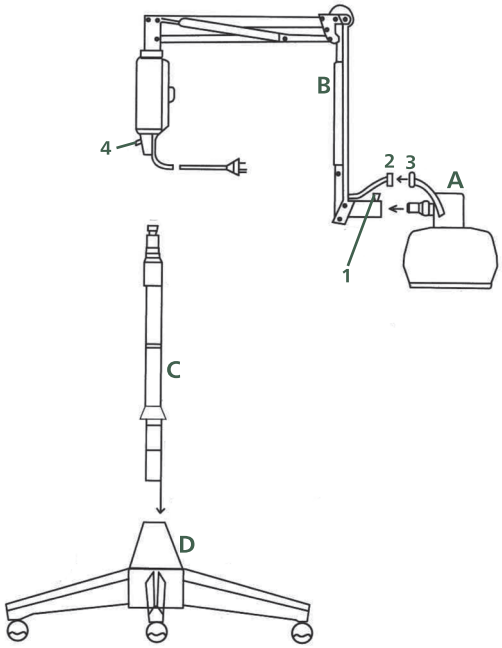

6 Inbetriebnahme und Bedienung

6.1 Beschreibung der Einzelteile

1 Wärmekopf (inkl. Mineralienplatte)
2 Schutzgitter
3 Gelenkarm
4 Bedienelement
5 Netzkabel
6 Ausziehbare Stange
7 Netzstecker
8 Standfuß mit Rollen

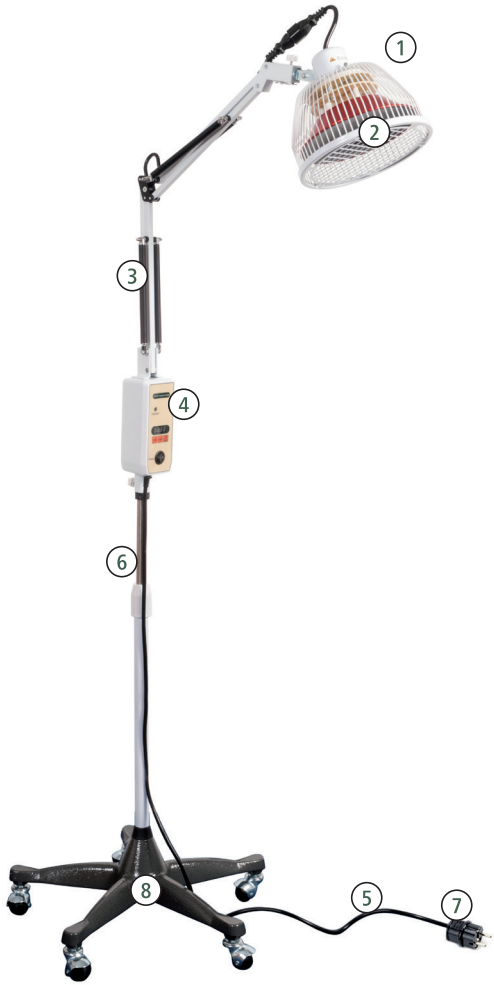

A	Bedien-element	ON/OFF-Schalter, Poweranzeige (weiß), Timer-Knopf, Zeitanzeige (grün) befinden sich auf dem Bedienelement.
B	ON/OFF-Schalter	Drücken Sie den ON/OFF-Schalter, um das Gerät einzuschalten.
C	Power-Anzeige	Die Anzeige leuchtet weiß, wenn das Gerät angeschaltet ist.
E	Timer	Wählen Sie die Behandlungsdauer mit dem digitalen Timer, indem Sie die Knöpfe drücken (siehe Kapitel 6.2).
F	Modell-name	Der Modellname ist an dieser Stelle gedruckt.
N	Typen-schild	Produktname, Modell, Spezifikationen, Herstellungsdatum, Hersteller und EU-Repräsentant, CE0123 Symbol, siehe Kapitel 13
O	SN	Seriennummer zur Identifikation des Gerätes (Gewährleistung)
P	Symbole	Siehe Kapitel 13

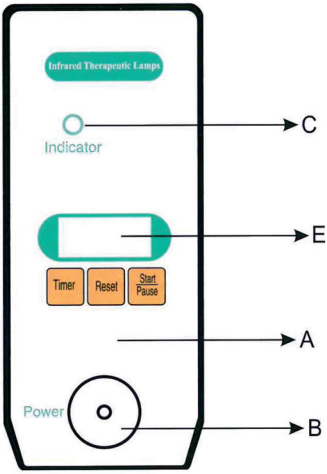

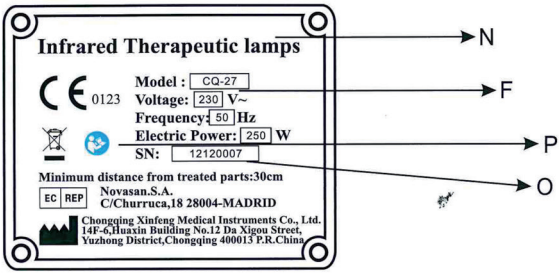

VORSICHT!

» Die Lampe heizt 5 Minuten lang vor, bevor sie verwendet werden kann.

» Nutzen Sie die Lampe nicht auf nasser Haut.

6.2 Wärmelampe CQ-36 in Betrieb nehmen

a) Stecken Sie den Netzstecker in einer Steckdose (230 +/- 10 Volt AC) und schalten Sie das Gerät an, indem Sie den ON/OFF-Schalter auf die Position „I“ stellen. Die grüne Anzeige leuchtet und symbolisiert, dass die Lampe eingeschaltet ist. Die Anzeige im Display stellt die gesamte Nutzungszeit der Lampe in Stunden dar.

b) Einstellen der Behandlungsdauer: Für eine kontinuierliche Behandlung drücken Sie den „Start/Pause“-Knopf. „CONT“ wird auf dem Display angezeigt und die grüne

Anzeige leuchtet auf. Um eine Behandlungsdauer einzustellen, drücken Sie „Reset". „00:00" wird auf dem Display angezeigt. Drücken Sie dann die „Timer"-Taste, um die Behandlungsdauer einzustellen. Die Behandlungsdauer wird bei jedem Drücken der Taste um 5 Minuten erhöht.

c) Drücken Sie „Start/Pause" (grüne Anzeige leuchtet auf). Die Lampe wird nun vorgeheizt und der Countdown bis zum Behandlungsstart läuft. Drücken Sie „Reset" und „Timer", um die Behandlungsdauer zu verändern.

d) Nach einer Vorheizphase von 10-15 Minuten ist die Lampe betriebsbereit. Lassen Sie die Lampe im eingeschalteten Zustand niemals unbeaufsichtigt.

e) Richten Sie den Lampenkopf direkt auf das zu behandelnde Körperareal. Die Wärmelampe schaltet sich ab, wenn die im Timer programmierte Zeit abgelaufen ist.

f) Die Behandlung kann jederzeit durch Drücken der „Reset"-Taste gestoppt werden. Ein Abstand von 30 cm zwischen dem Lampenkopf und dem zu behandelnden Körperareal ist in den meisten Fällen empfehlenswert. Die besten Ergebnisse werden erzielt, wenn nach einer Vorheizphase von 15 Minuten die Körperoberfläche auf 40-42°C erwärmt und gehalten wird. Bleibt die Hauttemperatur unter 40°C, so stellt dies lediglich eine angenehme Wärme dar, ohne dass damit jedoch die gewünschten therapeutischen Ziele erreicht werden können. Die folgende Tabelle zeigt die geeigneten Hauttemperaturen bei unterschiedlichen Abständen zwischen Lampenkopf und Hautoberfläche nach einer Vorheizphase von 15 Minuten:

Abstand zum Lampenkopf	**25 cm**	**30 cm**	**35 cm**
Hauttemperatur	**42°C**	**40°C**	**38°C**

Behandlungsdauer und -häufigkeit: Begrenzen Sie die Behandlungsdauer auf maximal 30 Minuten bei Erwachsenen und 15 Minuten bei Kindern. Empfehlenswert sind ein bis zwei Behandlungen pro Tag.

Achtung: Wenn die grüne Anzeige nicht aufleuchtet, wärmt die Lampe nicht. Überprüfen Sie dann die Sicherung auf der Rückseite des Bedienelements. Wechseln Sie die Sicherung wenn notwendig (siehe Kapitel Fehlerbehebung).

7 Position für die Behandlung

Genereller Hinweis: Passen Sie den Abstand zwischen der zu behandelnden Oberfläche und dem Lampenkopf (mind. 20 cm) an, um ein warmes und angenehmes Gefühl zu erzeugen. Die tatsächliche Position wird vom Wohlbefinden des Patienten bestimmt.
Beachten Sie, dass die Lampe bei den empfohlenen Abständen eine therapeutische Wärme von 40°C bis 45°C bei Raumtemperatur liefert. Während der Behandlung wird die Haut in manchen Fällen rosa. Dies ist ein normaler, unbedenklicher Effekt.
Sollte die Distanz zwischen Lampenkopf und Haut zu groß sein, so gibt die Lampe lediglich eine angenehme Wärme ab.

Platzieren Sie die Lampe nicht direkt auf dem Körper oder der Haut. Dies könnte zu Verbrennungen führen.

8 Behandlungsdauer

Die Behandlungsdauer variiert je nach Behandlungsziel. Generell kann die Behandlungsdauer bis zu 30 Minuten betragen. Begrenzen Sie die Behandlungsdauer auf maximal 30 Minuten bei Erwachsenen und 15 Minuten bei Kindern.
Es ist ebenfalls empfehlenswert, die Behandlung nicht öfter als 2 Mal täglich durchzuführen. Abhängig vom Behandlungsziel können kürzere Behandlungsdauer und geringere Behandlungshäufigkeiten angebracht sein.

9 Hautschutz

Die Behandlung sollte für den Patienten angenehm sein. Beachten Sie daher stets das Wohlbefinden und die Sinneswahrnehmung des Patienten. Sollte der Patient Schmerzen oder Unwohlsein empfinden, vergrößern Sie den Abstand zwischen der Lampe und dem Patienten oder beenden Sie die Behandlung. Sollte der Lampenkopf den Patienten berühren, kann sich die Hauttemperatur erhöhen und zu Hautverbrennungen führen.
Verwenden Sie nach jeder Behandlung Hautpflegemittel (Lotion), um ein Austrocknen der Haut zu verhindern.

10 Schutzgitter

Das Gerät ist mit einem Schutzgitter ausgestattet, um den versehentlichen Hautkontakt zu verhindern. Entfernen Sie das Schutzgitter während des Betriebes der Lampe nicht. Fassen Sie den Lampenkopf nach dem Betrieb der Lampe nicht an, da er nach dem Ausschalten der Lampe für eine gewisse Zeit heiß bleibt.

11 Reinigung

Achtung! Lassen Sie das Gerät nach dem Betrieb mind. 20 Minuten abkühlen bevor Sie es reinigen oder verstauen.
Tauchen Sie das Gerät nicht in Reinigungsflüssigkeit oder Wasser.
Die Infrarot Therapielampe sollte regelmäßig mit einem leicht angefeuchteten Tuch mit milder Seife und Wasser abgewischt werden. Andere Reinigungsflüssigkeiten könnten das Gerät beschädigen.

Kabel und Stecker sollten mit einem leicht angefeuchteten Tuch mit milder Seife und Wasser gereinigt und anschließend mit einem trockenen Tuch abgewischt werden. Nutzen Sie keine Lösungsmittel, Benzol oder andere ähnliche Lösungen, um das Gerät zu reinigen. Nutzen Sie keinen Alkohol oder Halogenkohlenwasserstoff, um das Kabel zu reinigen.
Lagern Sie das Gerät nicht in einem feuchten oder kalten Raum. Beachten Sie die unter „Technischen Daten“ angegebenen Anforderungen an die Lagerungsbedingungen.

12 Technische Daten

1	**Gerätemodell**	**CQ-36**
2	Optimale Hauttemperatur	40°C bis 45°C bei Raumtemperatur und empfohlener Distanz zw. Lampenkopf und Haut
3	Stromversorgung	Wechselstrom, 230 V. 50 Hz
4	Leistung	250 Watt
5	Timer	Kontinuierlich / 60 Minuten
6	Warnton	Ein Warnton ertönt, wenn der Timer abgelaufen ist.
7	ON/OFF-Schalter	„OFF“ um das Gerät auszuschalten „ON“ um das Gerät anzuschalten
8	Sicherung	2 Stück Typ F3. 15 AH 250V
9	Umgebungsbedingungen für Transport und Lagerung	Temperatur: -30°C bis 55°C Relative Luftfeuchtigkeit: 35-75% Luftdruck: 700hPA bis 1060hPa
10	Umgebungsbedingungen bei Anwendung	Temperatur: 10°C bis 40°C Relative Luftfeuchtigkeit: 35-75% Luftdruck: 800hPA bis 1060hPa
11	Geräteklasse	Klasse IIa nach Anhang IX der Produktrichtlinie 93/42/EWG über Medizinprodukte Schutzklasse I gegen elektrischen Schlag
12	Bemerkung	Das Gerät ist nach IEC 60601-1:2006 und IEC 60601-1-2:2007 zugelassen.
13	Verschmutzungsgrad	Grad 2
14	Überspannungskategorie	Kategorie I
15	Höhenlage	≤2000m über NN

Bemerkung: Die jeweilige Toleranz beträgt +/-10 %, sofern nicht anders angegeben.
Ein zweipoliger Umschalter (ON/OFF-Schalter) ist im Bedienelement des Gerätes eingebaut, um die Trennung vom Stromnetz zu gewährleisten. Er isoliert die elektrischen Schaltkreise von der Hauptstromquelle gleichzeitig beim Ausschalten des Gerätes.
Dies stimmt mit dem Schutz gegen elektrische Gefährdung nach den Standards gemäß IEC 60601-1:2006 überein.

Mechanische Spezifikationen

Modell	CQ-36
Lampenart	Bodenmodell mit Standfuß mit Rollen
Durchmesser der mineralischer Platte	166 mm
Ausdehnbare Reichweite	Maximale Einstellungen mit den 2 Federarmen: 60 cm vertikal, 60 cm horizontal
Ausstrahlung des Lampenkopfes	Neigung bis 90 Grad in alle Richtungen innerhalb eines Halbkreises. Der Lampenkopf rotiert um 360 Grad.
Teleskopischen Hauptständer	Vertikale Einstellung: 30 cm
Distanz zum Boden	Mind. 30 cm bis max. 152 cm
Behandlungsdistanz	20 bis 30 cm
Gewicht	11 kg

13 Beschreibung der verwendeten Symbole

Folgende Symbole werden auf dem Gerät verwendet:

Hersteller

EC REP Bevollmächtigter in der Europäischen Gemeinschaft

Umweltschutz
Geben Sie das Gerät am Ende der Lebensdauer nicht in den normalen Hausmüll. Bringen Sie es zum Recycling zu einer offiziellen Sammelstelle. Auf diese Weise helfen Sie die Umwelt zu schonen.

CE 0123 Mit der Anbringung der CE-Kennzeichnung erklärt der Hersteller, dass das Produkt alle zutreffenden Anforderungen der zu berücksichtigenden EG-Richtlinien erfüllt und ein für das Produkt vorgeschriebenes Konformitätsbewertungsverfahren erfolgreich abgeschlossen wurde.

SN Seriennummer

Gebrauchsanweisung befolgen

Achtung, heiße Oberfläche

Schutzleiter

Herstellungsdatum

Ein (Power)

Aus (Power)

14 Entsorgung

Es gibt keine generelle Haltbarkeitsdauer für das Gerät. Das Gerät beinhaltet Stoffe, die schädlich für die Umwelt sein können. Geben Sie das Gerät am Ende der Lebensdauer nicht in den normalen Hausmüll. Bringen Sie es zum Recycling zu einer offiziellen Sammelstelle. Auf diese Weise helfen Sie die Umwelt zu schonen.
Achtung! Wenn Sie das Gerät entsorgen, befolgen Sie die lokalen Umweltschutzmaßnahmen.

15 CE-Konformität

Das Modell CQ-36 Infrarot Therapielampe erfüllt die Anforderungen der EG-Richtlinie 93/42/EWG über Medizinprodukte. Es ist konform mit den Standards IEC 60601-1: 2006, IEC 60601-1-2: 2007.

16 Fehlerbehebung

Sollte Ihr Gerät nicht ordnungsgemäß funktionieren, so gehen Sie bitte folgende Punkte durch:
» Überprüfen Sie die Stromversorgung.
» Wechseln Sie die zwei Sicherungen (3,15 A).
Beim Wechseln der Sicherungen gehen Sie wie folgt vor:

a) Schalten Sie das Gerät aus und entfernen Sie die Stromversorgung.
b) Die zwei Sicherungen befinden sich auf der Rückseite des Bedienelements. Öffnen Sie einen der Deckel für den Sicherungskasten mittels eines Schraubenziehers (gegen den Uhrzeigersinn).
c) Entfernen Sie die defekte Sicherung und legen Sie eine neue 3,15 A Sicherung hinein.
d) Setzen Sie den Deckel des Sicherungskastens wieder ein und ziehen Sie die Schrauben im Uhrzeigersinn wieder fest.

e) Wechseln Sie die zweite Sicherung wie in b), c) und d) beschrieben.
f) Die Sicherungen sind nun ausgetauscht worden, und das Gerät ist betriebsbereit. Sollte das Gerät dennoch nicht betriebsbereit sein, nutzen Sie es nicht und schicken Sie es zu einem autorisierten Händler oder Servicezentrum. Der wird es wiederum dem Hersteller zukommen lassen.

Achtung: Die Ausbauteile beschränken sich auf das Stromversorgungskabel und den Lampenkopf. Stellen Sie sicher, dass das Auswechseln des Stromversorgungskabels durch zertifiziertes Servicepersonal durchgeführt wird, und befolgen Sie folgende Schritte:

a) Schalten Sie das Gerät aus und entfernen Sie die Stromversorgung.
b) Öffnen Sie die Rückseite des Bedienelements durch Entfernen der vier Schrauben in den vier Ecken (gegen den Uhrzeigersinn).
c) Trennen Sie das defekte Stromversorgungskabel und tauschen Sie es durch ein neues aus.
d) Bringen Sie den Deckel wieder in Position und schließen Sie diesen wieder mit den vier Schrauben (im Uhrzeigersinn).
e) Das Stromversorgungskabel ist nun ordentlich ersetzt und das Gerät kann neu benutzt werden. Die Mineralienplatte muss dann gewechselt werden, wenn sie rissig oder abgeplatzt ist oder wenn sich die Farbe der Platte ändert. Bei normalem Gebrauch hält die Mineralienplatte ca. zwei Jahre (oder 1200 bis 1500 Betriebsstunden) bevor diese ausgetauscht werden muss. Um die Mineralienplatte auszuwechseln, schalten Sie zuerst das Gerät aus und trennen Sie die Stromversorgung. Trennen Sie den Lampenkopf (mit der Mineralienplatte) vom Gerät ab und tauschen Sie ihn gegen einen neuen aus. Der Lampenkopf ist für einen einfachen und sicheren Ausbau mit einem UL-Steckverbinder ausgestattet. Die minimale Qualifikation für das Servicepersonal sollte die eines Elektrotechnikers sein.

17 Sicherheitstechnische Kontrollen

Das Gerät sollte einmal pro Jahr durch einen autorisierten Händler oder den Hersteller technisch überprüft werden, um eine sichere Funktion des Gerätes zu gewährleisten.
Bitte beachten Sie! Der Hersteller stellt die Schaltpläne, die Komponentenliste, die Beschreibungs- und die Kalibrierungsanleitungen zur Verfügung, um technischem Personal für Reparaturen behilflich zu sein.

18 Herstellererklärungen (EMV) für die Infrarot Therapielampe CQ-36

Leitlinien und Herstellererklärung – Elektromagnetische Aussendung		
Das Produkt ist für den Betrieb in einer wie unten angegebenen Umgebung bestimmt. Der Kunde oder der Anwender des Produkts sollte sicherstellen, dass es in einer derartigen Umgebung betrieben wird.		
Störaussendungsmessung	**Übereinstimmung**	**Elektromagnetische Umgebung - Leitfaden**
HF-Aussendungen nach CISPR 11	Gruppe 1	Das Produkt verwendet HF-Energie ausschließlich zu seiner inneren Funktion. Daher ist seine HF-Aussendung sehr gering, und
HF-Aussendungen nach CISPR 11	Klasse B	Das Produkt ist für den Gebrauch in allen Einrichtungen einschließlich denen im Wohnbereich und solchen geeignet, die unmittelbar an ein öffentliches Versorgungsnetz angeschlossen sind, das auch Gebäude versorgt, die zu Wohnzwecken benutzt werden.
Aussendung von Oberschwingungen nach IEC 61000-3-2	Klasse A	
Aussendung von Spannungsschwankungen/ Flicker nach IEC 61000-3-3	Stimmt überein	

Leitlinien und Herstellererklärung – Elektromagnetische Störfestigkeit			
Das Produkt ist für den Betrieb in der unten angegebenen elektromagnetischen Umgebung bestimmt. Der Kunde oder der Anwender des Produkts sollte sicherstellen, dass es in einer solchen Umgebung benutzt wird.			
Störfestigkeitsprüfungen	**IEC 60601-Prüfpegel**	**Übereinstimmungspegel**	**Elektromagnetische Umgebung - Leitlinien**
Entladung statischer Elektrizität (ESD) nach IEC 61000-4-2	± 6 kV Kontaktentladung ± 8 kV Luftentladung	± 6 kV Kontaktentladung ± 8 kV Luftentladung	Fußböden sollten aus Holz oder Beton bestehen oder mit Keramikfliesen versehen sein. Wenn der Fußboden mit synthetischem Material versehen ist, muss die relative Luftfeuchte mindestens 30 % betragen.
Schnelle transiente elektrische Störgrößen/ Bursts nach IEC 61000-4-4	± 2 kV für Netzleitungen	± 2 kV für Netzleitungen	Die Qualität der Versorgungsspannung sollte der einer typischen Geschäfts- oder Krankenhausumgebung entsprechen.
Stoßspannungen (Surges) nach IEC 61000-4-5	± 1 kV Gegentaktspannung ± 2 kV Gleichtaktspannung	± 1 kV Gegentaktspannung ± 2 kV Gleichtaktspannung	Die Qualität der Versorgungsspannung sollte der einer typischen Geschäfts- oder Krankenhausumgebung entsprechen.
Spannungseinbrüche, Kurzzeitunterbrechungen und Schwankungen der Versorgungsspannung nach IEC 61000-4-11	< 5 % U_T (> 95 % Einbruch der U_T) für ½ Periode 40 % U_T (60 % Einbruch der U_T) für 5 Perioden 70 % U_T (30 % Einbruch der U_T) für 25 Perioden < 5 % U_T (> 95 % Einbruch der U_T) für 5 s	< 5 % U_T (> 95 % Einbruch der U_T) für ½ Periode 40 % U_T (60 % Einbruch der U_T) für 5 Perioden 70 % U_T (30 % Einbruch der U_T) für 25 Perioden < 5 % U_T (> 95 % Einbruch der U_T) für 5 s	Die Qualität der Versorgungsspannung sollte der einer typischen Geschäfts- oder Krankenhausumgebung entsprechen. Wenn der Anwender des Produkts fortgesetzte Funktion auch beim Auftreten von Unterbrechungen der Energieversorgung fordert, wird empfohlen, das Produkt aus einer unterbrechungsfreien Stromversorgung oder einer Batterie zu speisen
Magnetfeld bei der Versorgungsfrequenz (50/60 Hz) nach IEC 61000-4-8	3 A/m	3 A/m	Magnetfelder bei der Netzfrequenz sollten den typischen Werten, wie sie in der Geschäfts- und Krankenhausumgebung vorzufinden sind, entsprechen.
ANMERKUNG	U_T ist die Netzwechselspannung vor der Anwendung der Prüfpegel		

Leitlinien und Herstellererklärung – Elektromagnetische Störfestigkeit

Das Produkt ist für den Betrieb in der unten angegebenen elektromagnetischen Umgebung bestimmt. Der Kunde oder der Anwender des Produkts sollte sicherstellen, dass es in einer solchen Umgebung benutzt wird.

Störfestigkeitsprüfung	IEC 60601-Prüfpegel	Übereinstimmungs	Elektromagnetische Umgebung - Leitlinien
Geleitete HF-Störgrößen nach IEC 61000-4-6 Gestrahlte HF-Störgrößen nach IEC 61000-4-3	3 V $_{eff}$ 150 kHz bis 80 MHz 3 V/m 80 MHz bis 2,5 GHz	3 V $_{eff}$ 3 V/m	Tragbare und mobile Funkgeräte sollten in keinem geringeren Abstand zum Produkt einschließlich der Leitungen verwendet werden als dem empfohlenen Schutzabstand, der nach der für die Sendefrequenz zutreffenden Gleichung berechnet wird. **Empfohlener Schutzabstand:** $d = \left[\frac{3,5}{V1}\right]\sqrt{P}$ $d = \left[\frac{3,5}{E1}\right]\sqrt{P}$ für 80 MHz bis 800 MHz $d = \left[\frac{7}{E1}\right]\sqrt{P}$ für 800 MHz bis 2,5 GHz mit P als Nennleistung des Senders in Watt gemäß Angaben des Senderherstellers und d als empfohlener Schutzabstand in Metern [m] Die Feldstärke stationärer Funksender sollte bei allen Frequenzen gemäß einer Untersuchung vor Ort[a] geringer als der Übereinstimmungspegel sein.[b] In der Umgebung von Geräten, die das folgende Bildzeichen tragen, sind Störungen möglich.

ANMERKUNG 1 Bei 80 MHz und 800 MHz gilt der höhere Frequenzbereich.

ANMERKUNG 2 Diese Leitlinien mögen nicht in allen Fällen anwendbar sein. Die Ausbreitung elektromagnetischer Größen wird durch Absorptionen und Reflexionen der Gebäude, Gegenstände und Menschen beeinflusst

a Die Feldstärke stationärer Sender, wie z.B. Basisstationen von Funktelefonen und mobilen Landfunkgeräten, Amateurfunkstationen, AM- und FM-Rundfunk- und Fernsehsender können theoretisch nicht genau vorherbestimmt werden. Um die elektromagnetische Umgebung hinsichtlich der stationären Sender zu ermitteln, sollte eine Studie des Standorts erwogen werden. Wenn die gemessenen Feldstärke an dem Standort, an dem das Produkt benutzt wird, die obigen Übereinstimmungspegel überschreitet, sollte das Produkt beobachtet werden, um die bestimmungsgemäße Funktion nachzuweisen. Wenn ungewöhnliche Leistungsmerkmale beobachtet werden, können zusätzliche Maßnahmen erforderlich sein, wie z. B. eine veränderte Ausrichtung oder ein anderer Standort des Produkts .

b Über den Frequenzbereich von 150 kHz bis 80 MHz sollte die Feldstärke geringer als 3 V/m sein.

Empfohlene Schutzabstände zwischen tragbaren und mobilen - HF-Telekommunikationsgeräten und dem Produkt

Das Produkt ist für den Betrieb in einer elektromagnetischen Umgebung bestimmt, in der die HF-Störgrößen kontrolliert sind. Der Kunde oder der Anwender des Produkts kann dadurch helfen, elektromagnetische Störungen zu vermeiden, indem er den Mindestabstand zwischen tragbaren und mobilen HF-Telekommunikationsgeräten (Sendern) und dem Produkt – abhängig von der Ausgangsleistung des Kommunikationsgerätes, wie unten angegeben – einhält.

Nennleistung des Senders W	**Schutzabstand abhängig von der Sendefrequenz m**		
	150 kHz bis 80 MHz $d = \left[\frac{3,5}{V1}\right]\sqrt{P}$	**80 MHz bis 800 MHz** $d = \left[\frac{3,5}{E1}\right]\sqrt{P}$	**800 MHz bis 2,5 GHz** $d = \left[\frac{7}{E1}\right]\sqrt{P}$
0,01	0,12	0,12	0,23
0,1	0,37	0,37	0,74
1	1,17	1,17	2,33
10	3,69	3,69	7,38
100	11,67	11,67	23,33

Für Sender, deren maximale Nennleistung in obiger Tabelle nicht angegeben ist, kann der empfohlenen Schutzabstand d in Metern (m) unter Verwendung der Gleichung ermittelt werden, die zur jeweiligen Spalte gehört, wobei P die maximale Nennleistung des Senders in Watt (W) gemäß Angabe des Senderherstellers ist.

ANMERKUNG 1 Bei 80 MHz und 800 MHz gilt der höhere Frequenzbereich.

ANMERKUNG 2 Diese Leitlinien mögen nicht in allen Fällen anwendbar sein. Die Ausbreitung elektromagnetischer Größen wird durch Absorptionen und Reflexionen der Gebäude, Gegenstände und Menschen beeinflusst

19 Gewährleistung

Es gelten die gesetzlichen Gewährleistungsrechte gemäß BGB.

20 Garantie

Auf das Gerät Infrarot Therapielampe CQ-36 gewährt der Hersteller eine Garantie von 12 Monaten ab Datum der Übernahme durch den Endkunden (Rechnung ist als Nachweisdokument notwendig). Die Garantie gilt nicht:

» für Verschleißteile und Verbrauchsmaterial wie beispielsweise Batterien und Anschlusskabel
» im Falle von Beschädigungen, die auf unsachgemäßer Bedienung beruhen
» für Mängel, die dem Kunden zum Zeitpunkt des Kaufs bereits bekannt waren
» bei Eigenverschulden des Kunden.

21 Zubehör

Art.-Nr.	Bezeichnung	Stückzahl
306016	Ersatzkopf für die Infrarot Therapielampe CQ-36	1

Vertrieb:

DEUTSCHLAND
schwa-medico Medizinische Apparate Vertriebsgesellschaft mbH
Wetzlarer Str. 41 - 43 I 35630 Ehringshausen
Tel. 06443 8333-110 I Fax 06443 8333-119
info@schwa-medico.de I schwa-medico.de

ÖSTERREICH
schwa-medico Handelsgesellschaft m.b.H.
Industriezeile 25 I 5280 Braunau
Tel. 07722 66122 I Fax 07722 66123
info@schwa-medico.at I schwa-medico.at

EXPORT DEPARTMENT
Tel. +49 6443 8333-113 I Fax +49 6443 8333-119
export@schwa-medico.de I schwa-medico.com

schwa-medico
MENSCHLICHE MEDIZIN

Chongqing Xinfeng Medical Instruments Co., Ltd. CE 0123
1st floor, NO. 8 group
Industrial Factory Zone B
Nanxi Group, Industrial Zone
Hechuan District, chongqing, China

EC REP
Novasan S.A.
C/Churruca, 18 28004 Madrid, Spain

Stand: 2017-09-19 /JB